13 054 CONFORME A L'EXECUTION

10570
564

10570
564

Etablissements
PAUL DUCLOS
Constructions Mécaniques
MARSEILLE

MARCHÉS DU 8-2-1937 et du 17-12-1937
PORT DE TOULON
DOSSIERS N°s 55.541 R1 et 56.852 R

MARINE NATIONALE

Gabares à vapeur { N.N. Industriels VIGILANTE, PRUDENTE, PRÉVOYANTE 789 790 675
VICTORIEUSE et PERSISTANTE 676 808

APPAREIL A GOUVERNER A VAPEUR ET A BRAS
A DROSSE (cylindres 90×100)

ENSEMBLE

Echelle 1/5

DEMI-COUPE CDEF

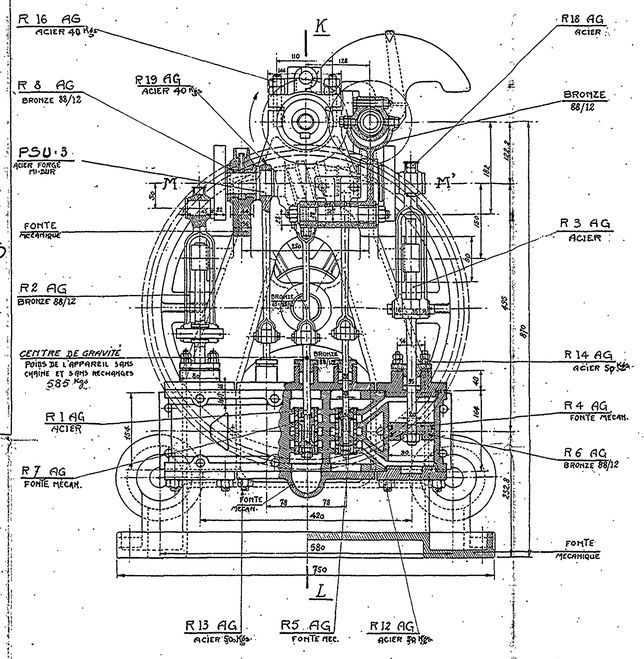

COUPE SUIVANT K-L

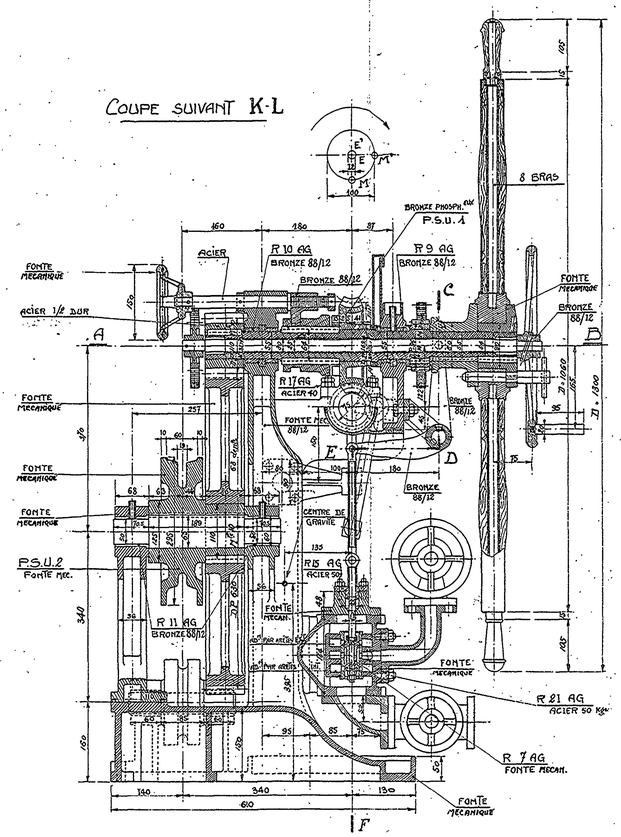

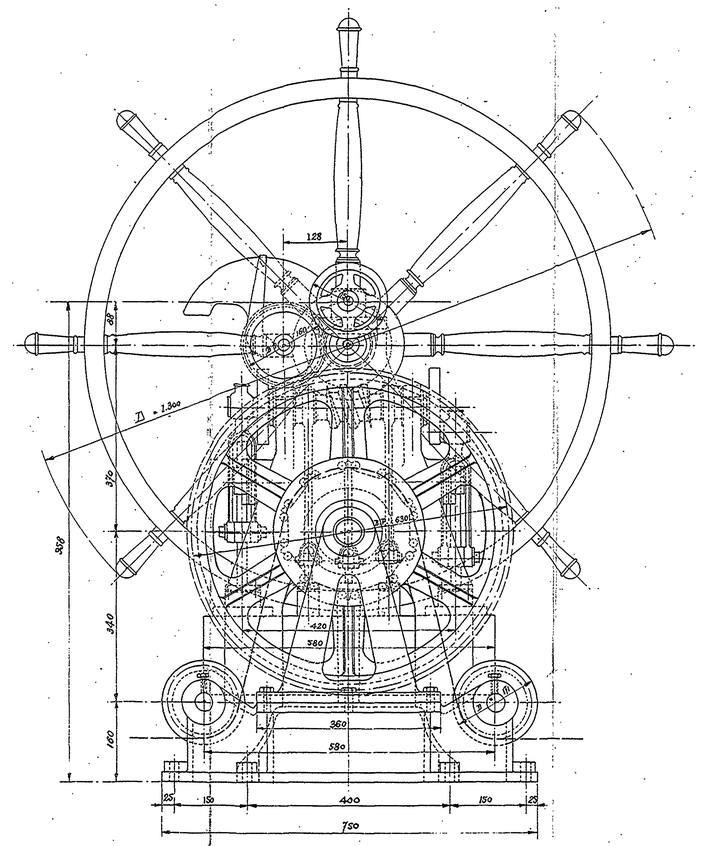

COUPE SUIVANT A-B

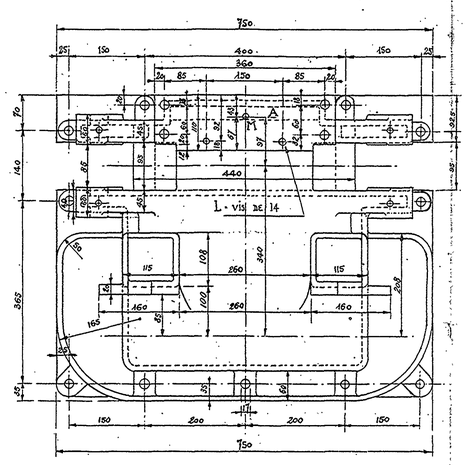

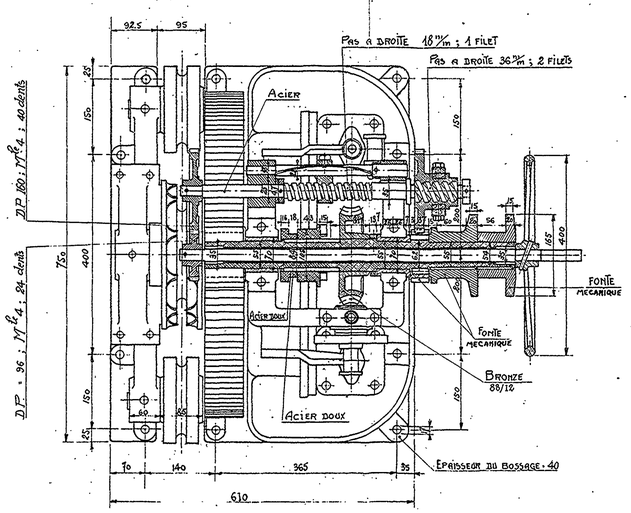

Angle de barre	35°
Effort maximum sur la drosse-chaine de 16 m/m	2500 Kgs
Vitesse d'enroulement par seconde	0m.060
Diamètre des cylindres à vapeur	90 m/m
Course des pistons	100 m/m
Pression de la vapeur à la chaudière	13 Kgs
Pression de la vapeur à la boite	8 Kgs
Poids de l'appareil	585 Kgs

MARSEILLE LE 7 Septembre 1938
CERTIFIE CONFORME A L'EXECUTION
Le Directeur Général :

MARSEILLE LE 12·9·38
VU : L'INGENIEUR EN CHEF DE LA MARINE
CHARGÉ DU SERVICE DE LA SURVEILLANCE :

This document, and more, is available for download from Martin's Marine Engineering Page - www.dieselduck.net